hidrobox®
by absara

ABSARA INDUSTRIAL S.L.
Partida Saloni, s/n. • 12130 San Juan de Moró • Castellón (Spain)
Telf. +34 964 657 272 • Fax. +34 964 657 261
absara@absaraindustrial.com • www.absaraindustrial.com
comercial@absaraindustrial.com • www.hidrobox.com

MUS93 0816-3

hidrobox®
by absara

ES MANUAL DE INSTALACIÓN Y MANTENIMIENTO

EN INSTALLATION AND USER MANUAL

FR NOTICE D'INSTALLATION ET D'ENTRETIEN

PT MANUAL DE INSTALAÇÃO E MANUTENÇÃO

BAÑERAS | BATHTUBS | BAIGNOIRES | BANHEIRAS

IMAGINE

PLANE

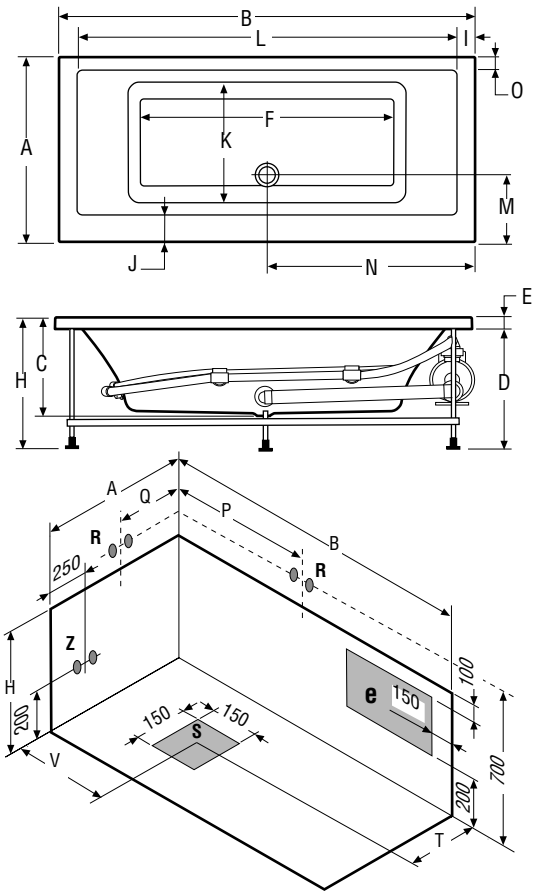

A	800	1100
B	1800	1800
C	425	465
D	510	510
E	50	90
F	1090	1040
H	560	600
I	80	80
J	120	140
K	520	780
L	1630	1630
M	290	320
N	900	900
O	60	70
P	900	900
Q	400	550
T	330	600
V	900	900

Medidas en mm / Sizes in mm / Mesures en mm / Medidas em mm.

Electrobomba / Electric pump / Eléctropompe / Electrobomba.	0,7 Kw
Blower / Blower/ Blower / Blower .	0,5 Kw
Calefactor / Heater/ Réchauffeur / Calefactor .	1,5 Kw
	230 v 50 Hz

e Área conexión eléctrica.
Electrical connection area.
Zone pour le raccordement électrique.
Area do ligação eléctrica.

S Área desagüe. Desagüe ø 40mm.
Drain area. Drain Ø40mm.
Zone pour le vidange. Vidange Ø40mm.
Area do escoamento. Escoamento Ø40mm.

R Zona sugerida para Grifería a pared.
Zone suggested for tap fittings.
Zone suggérée pour Robinetterie murale.
Zona sugerido a Torneira externa na parede.

Z Conexiones para Grifería en borde bañera.
Connection for the bathtub featured with taps.
Raccordement pour Robinetterie sur le bord de la baignoire.
Ligação a Torneira en Banheira.

Modelo | Model | Modèle | Modelo.	180 x 80	180 x 110
Capacidad | Capacity | Capacité | Capacidade (L)	210	330
Peso medio | Average weight | Poids moyen | Peso medio (kg).	42	68
Volumen de expedición sin palet | Shipping volume | without pallet | Volume à l'expédition sans pallet | Volume de expedição sin palet (m³)	1,17	1,66
Peso de expedición | Shipping weight | Poids à l'expédition | Peso de expedição (kg).	79	94

PRE51 1109-3

hidrobox®
ABSARA INDUSTRIAL S.L. comercial@absaraindustrial.com • www.hidrobox.com
Partida Saloni s/n. 12130 San Juan de Moró. Castellón (Spain). Tel. +34 964 657 272 Fax +34 964 657 261

URBAN

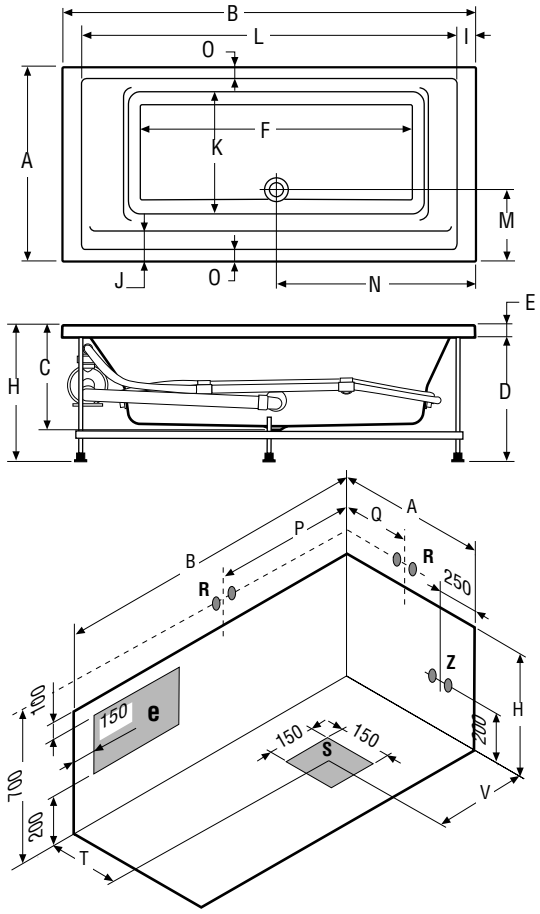

A	800
B	1700
C	425
D	510
E	50
F	1110
H	560
I	80
J	130
K	500
L	1530
M	290
N	820
O	50
P	850
Q	400
T	330
V	820

Medidas en mm / Sizes in mm / Mesures en mm / Medidas em mm.

Electrobomba / Electric pump / Eléctropompe / Electrobomba.	0,7 Kw
Blower / Blower/ Blower / Blower .	0,5 Kw
Calefactor / Heater/ Réchauffeur / Calefactor .	1,5 Kw
	230 v 50 Hz

e Área conexión eléctrica.
Electrical connection area.
Zone pour le raccordement électrique.
Area do ligação eléctrica.

S Área desagüe. Desagüe ø 40mm.
Drain area. Drain Ø40mm.
Zone pour le vidange. Vidange Ø40mm.
Area do escoamento. Escoamento Ø40mm.

R Zona sugerida para Grifería a pared.
Zone suggested for tap fittings.
Zone suggérée pour Robinetterie murale.
Zona sugerido a Torneira externa na parede.

Z Conexiones para Grifería en borde bañera.
Connection for the bathtub featured with taps.
Raccordement pour Robinetterie sur le bord de la baignoire.
Ligação a Torneira en Banheira.

Modelo | Model | Modèle | Modelo.	170 x 80
Capacidad | Capacity | Capacité | Capacidade (L)	192
Peso medio | Average weight | Poids moyen | Peso medio (kg).	42
Volumen de expedición sin palet | Shipping volume | without pallet | Volume à l'expédition sans pallet | Volume de expedição sin palet (m³)	1,11
Peso de expedición | Shipping weight | Poids à l'expédition | Peso de expedição (kg).	68

PRE50 1109-3

hidrobox®
ABSARA INDUSTRIAL S.L. comercial@absaraindustrial.com • www.hidrobox.com
Partida Saloni s/n. 12130 San Juan de Moró. Castellón (Spain). Tel. +34 964 657 272 Fax +34 964 657 261

CORA

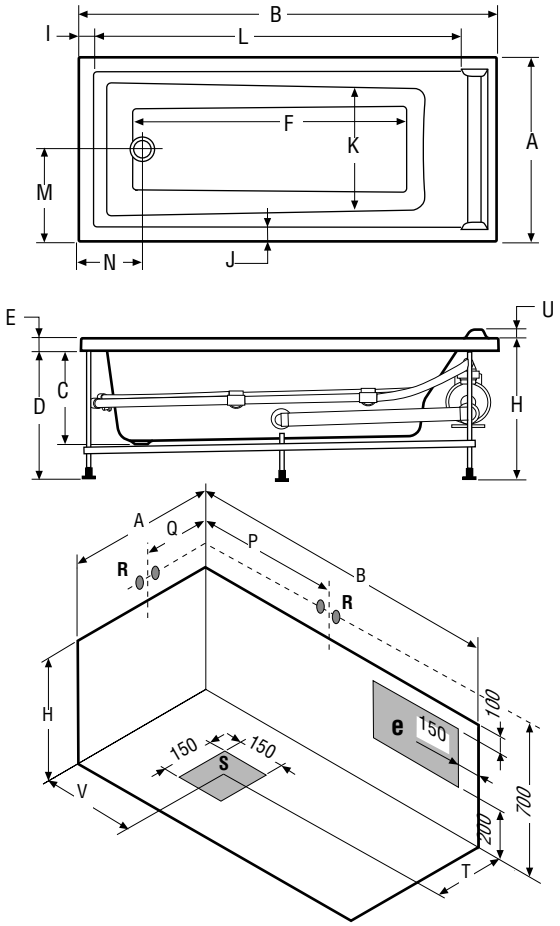

A	700	700	750	750
B	1600	1700	1600	1700
C	375	375	375	375
D	510	510	510	510
E	50	50	50	50
F	1010	1110	1010	1110
H	560	560	560	560
I	60	60	60	60
J	55	55	60	60
K	410	410	440	440
L	1400	1500	1400	1500
M	350	350	375	375
N	250	250	250	250
P	800	850	800	850
Q	350	350	380	380
T	350	350	375	375
U	35	35	35	35
V	430	430	430	430

Medidas en mm / Sizes in mm / Mesures en mm / Medidas em mm.

Electrobomba / Electric pump / Eléctropompe / Electrobomba.	0,7 Kw
Blower / Blower/ Blower / Blower .	0,5 Kw
Calefactor / Heater/ Réchauffeur / Calefactor .	1,5 Kw
	230 v 50 Hz

e Área conexión eléctrica.
Electrical connection area.
Zone pour le raccordement électrique.
Area do ligação eléctrica.

S Área desagüe. Desagüe ø 40mm.
Drain area. Drain ø 40mm.
Zone pour le vidange. Vidange ø 40mm.
Area do escoamento. Escoamento ø 40mm.

R Zona sugerida para Grifería a pared.
Zone suggested for tap fittings .
Zone suggérée pour R obinetterie murale.
Zona sugerido a Torneira externa na parede.

Modelo | Model | Modèle | Modelo.	170 x 75	160 x 75	170 x 70	160 x 70
Capacidad | Capacity | Capacité | Capacidade (L)	170	165	160	145
Peso medio | Average weight | Poids moyen | Peso medio (kg).	44	41	41	40
Volumen de expedición sin palet | Shipping volume | without pallet | Volume à l'expédition sans pallet | Volume de expedição sin palet (m^3)	1,11	1,02	0,98	0,93
Peso de expedición | Shipping weight | Poids à l'expédition | Peso de expedição (kg).	70	68	67	66

PRE49 1109-3

hidrobox®
ABSARA INDUSTRIAL S.L. comercial@absaraindustrial.com • www.hidrobox.com
Partida Saloni s/n. 12130 San Juan de Moró. Castellón (Spain). Tel. +34 964 657 272 Fax +34 964 657 261

JOY

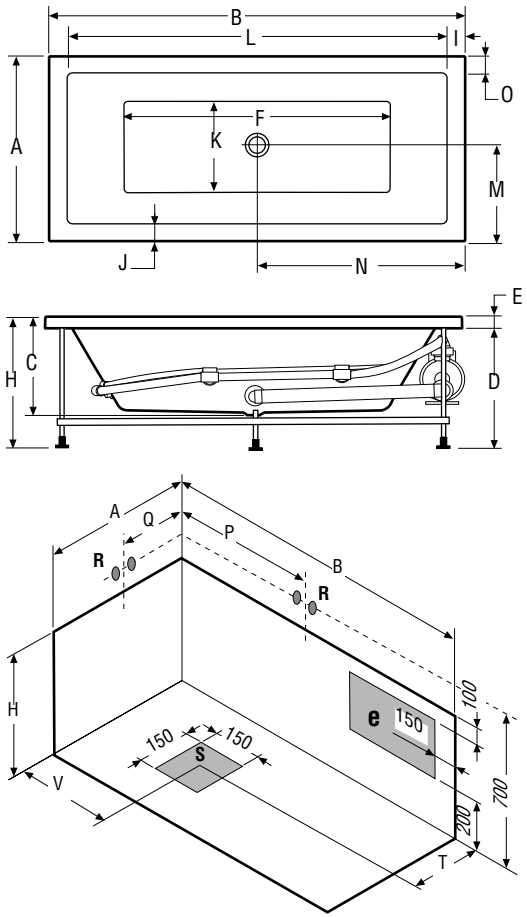

A	900
B	1800
C	465
D	550
E	50
F	1200
H	600
I	80
J	80
K	560
L	1640
M	450
N	900
O	80
p	900
Q	450
T	500
V	600

Medidas en mm / Sizes in mm / Mesures en mm / Medidas em mm.

Electrobomba / Electric pump / Eléctropompe / Electrobomba.	0,7 Kw
Blower / Blower/ Blower / Blower .	0,5 Kw
Calefactor / Heater/ Réchauffeur / Calefactor .	1,5 Kw
	230 v 50 Hz

e Área conexión eléctrica.
Electrical connection area.
Zone pour le raccordement électrique.
Area do ligação eléctrica.

S Área desagüe. Desagüe ø 40mm.
Drain area. Drain ø 40mm.
Zone pour le vidange. Vidange ø 40mm.
Area do escoamento. Escoamento ø 40mm.

R Zona sugerida para Grifería a pared.
Zone suggested for tap fittings .
Zone suggérée pour R obinetterie murale.
Zona sugerido a Torneira externa na parede.

Modelo | Model | Modèle | Modelo.	180 x 90
Capacidad | Capacity | Capacité | Capacidade (L)	210
Peso medio | Average weight | Poids moyen | Peso medio (kg).	42
Volumen de expedición sin palet | Shipping volume | without pallet | Volume à l'expédition sans pallet | Volume de expedição sin palet (m^3)	1,66
Peso de expedición | Shipping weight | Poids à l'expédition | Peso de expedição (kg).	-

PRE144 1010

hidrobox®
ABSARA INDUSTRIAL S.L. comercial@absaraindustrial.com • www.hidrobox.com
Partida Saloni s/n. 12130 San Juan de Moró. Castellón (Spain). Tel. +34 964 657 272 Fax +34 964 657 261

MARINA

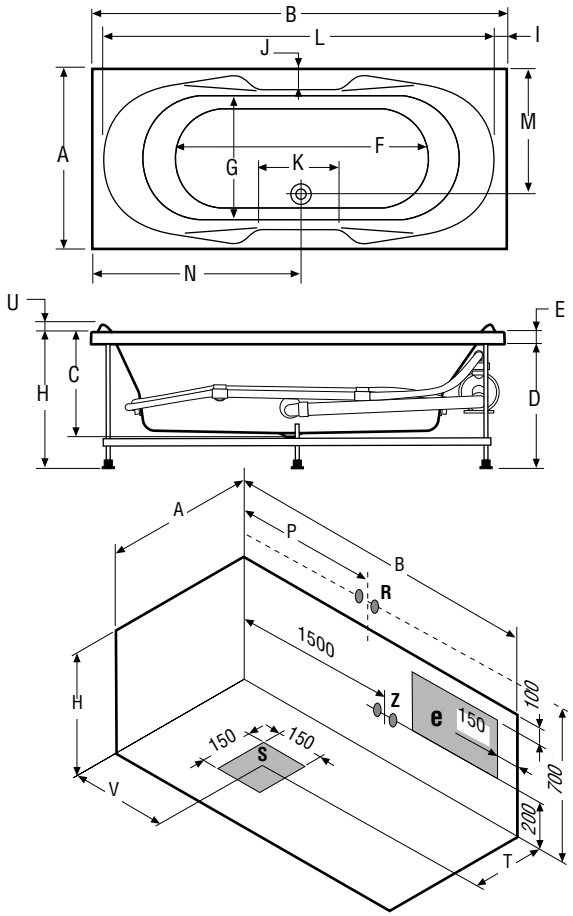

A	800
B	1800
C	420
D	510
E	50
F	1250
G	520
H	560
I	35
J	90
K	370
L	1720
M	550
N	900
P	400
T	550
U	40
V	1080

Medidas en mm / Sizes in mm / Mesures en mm / Medidas em mm.

Electrobomba / Electric pump / Eléctropompe / Electrobomba.	0,7 Kw
Blower / Blower/ Blower / Blower .	0,5 Kw
Calefactor / Heater/ Réchauffeur / Calefactor .	1,5 Kw
	230 v 50 Hz

e Área conexión eléctrica.
Electrical connection area.
Zone pour le raccordement électrique.
Area do ligação eléctrica.

S Área desagüe. Desagüe ø 40mm.
Drain area. Drain Ø 40mm.
Zone pour le vidange. Vidange Ø 40mm.
Area do escoamento. Escoamento Ø 40mm.

R Zona sugerida para Grifería a pared.
Zone suggested for tap fittings .
Zone suggérée pour R obinetterie murale.
Zona sugerido a T orneira externa na parede.

Z Conexiones para Grifería en borde bañera.
Connection for the bathtub featured with taps.
Raccordement pour Robinetterie sur le bord de la baignoire.
Ligação a Torneira en Banheira.

Modelo | Model | Modèle | Modelo.	180 x 80
Capacidad | Capacity | Capacité | Capacidade (L)	208
Peso medio | Average weight | Poids moyen | Peso medio (kg).	54
Volumen de expedición sin palet | Shipping volume | without pallet | Volume à l'expédition sans pallet | Volume de expedição sin palet (m^3)	1,17
Peso de expedición | Shipping weight | Poids à l'expédition | Peso de expedição (kg).	80

PRE35 0409-2

hidrobox®
ABSARA INDUSTRIAL S.L. comercial@absaraindustrial.com • www.hidrobox.com
Partida Saloni s/n. 12130 San Juan de Moró. Castellón (Spain). Tel. +34 964 657 272 Fax +34 964 657 261

INTRO

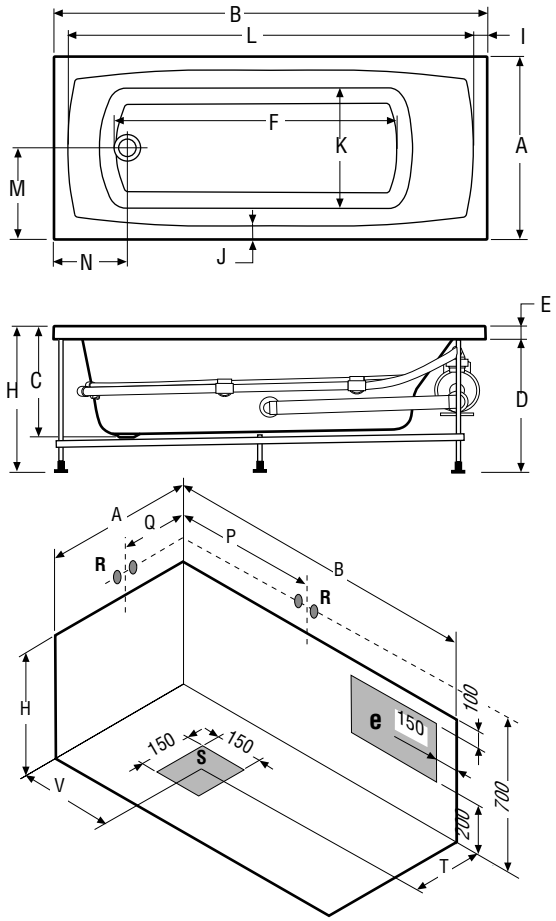

A	700	700	700	700
B	1400	1500	1600	1700
C	425	425	425	425
D	510	510	510	510
E	50	50	50	50
F	830	930	1030	1130
H	560	560	560	560
I	50	50	50	50
J	50	50	50	50
K	460	460	460	460
L	1300	1400	1500	1600
M	350	350	350	350
N	270	270	270	270
P	700	750	800	850
Q	350	350	350	350
T	350	350	350	350
V	450	450	450	450

Medidas en mm / Sizes in mm / Mesures en mm / Medidas em mm.

Electrobomba / Electric pump / Eléctropompe / Electrobomba.	0,7 Kw
Blower / Blower/ Blower / Blower .	0,5 Kw
Calefactor / Heater/ Réchauffeur / Calefactor .	1,5 Kw
	230 v 50 Hz

e Área conexión eléctrica.
Electrical connection area.
Zone pour le raccordement électrique.
Area do ligação eléctrica.

S Área desagüe. Desagüe ø 40mm.
Drain area. Drain ø 40mm.
Zone pour le vidange. Vidange ø 40mm.
Area do escoamento. Escoamento ø 40mm.

R Zona sugerida para Grifería a pared.
Zone suggested for tap fittings.
Zone suggérée pour R obinetterie murale.
Zona sugerido a Torneira externa na parede.

Modelo | Model | Modèle | Modelo.	170 x 70	160 x 70	150 x 70	140 x 70
Capacidad | Capacity | Capacité | Capacidade (L)	190	172	160	145
Peso medio | Average weight | Poids moyen | Peso medio (kg).	39	39	38	37
Volumen de expedición sin palet | Shipping volume | without pallet | Volume à l'expédition sans pallet | Volume de expedição sin palet (m^3)	0,98	0,93	0,87	0,87
Peso de expedición | Shipping weight | Poids à l'expédition | Peso de expedição (kg).	66	65	64	63

PRE48 1109-3

hidrobox®
ABSARA INDUSTRIAL S.L. comercial@absaraindustrial.com • www.hidrobox.com
Partida Saloni s/n. 12130 San Juan de Moró. Castellón (Spain). Tel. +34 964 657 272 Fax +34 964 657 261

VELA

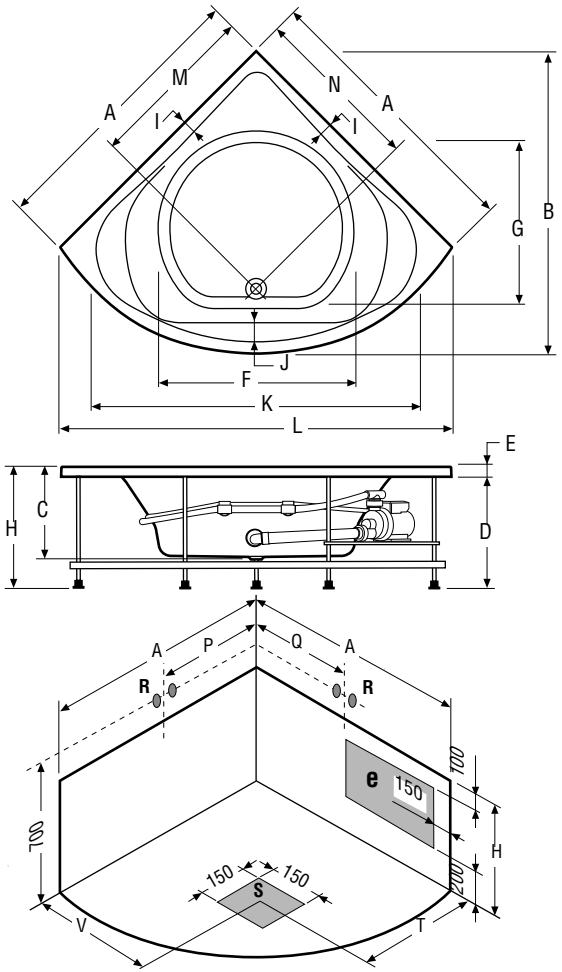

A	1400
B	1520
C	465
D	550
E	50
F	1000
G	910
H	600
I	60
J	75
K	1600
L	1970
M	850
N	850
P	650
Q	650
T	850
V	670

Medidas en mm / Sizes in mm / Mesures en mm / Medidas em mm.

Electrobomba / Electric pump / Eléctropompe / Electrobomba.	0,7 Kw
Blower / Blower/ Blower / Blower .	0,5 Kw
Calefactor / Heater/ Réchauffeur / Calefactor .	1,5 Kw
	230 v 50 Hz

e Área conexión eléctrica.
Electrical connection area.
Zone pour le raccordement électrique.
Area do ligação eléctrica.

S Área desagüe. Desagüe ø 40mm.
Drain area. Drain ø 40mm.
Zone pour le vidange. Vidange ø 40mm.
Area do escoamento. Escoamento ø 40mm.

R Zona sugerida para Grifería a pared.
Zone suggested for tap fittings .
Zone suggérée pour R obinetterie murale.
Zona sugerido a Torneira externa na parede.

Modelo | Model | Modèle | Modelo.	140 x 140
Capacidad | Capacity | Capacité | Capacidade (L)	285
Peso medio | Average weight | Poids moyen | Peso medio (kg).	41
Volumen de expedición sin palet | Shipping volume | without pallet | Volume à l'expédition sans pallet | Volume de expedição sin palet (m^3)	1,77
Peso de expedición | Shipping weight | Poids à l'expédition | Peso de expedição (kg).	67

PRES2 04/06-1

hidrobox® **ABSARA INDUSTRIAL S.L.** comercial@absaraindustrial.com • www.hidrobox.com
Partida Saloni s/n. 12130 San Juan de Moró. Castellón (Spain). Tel. +34 964 657 272 Fax +34 964 657 261

ÁREA

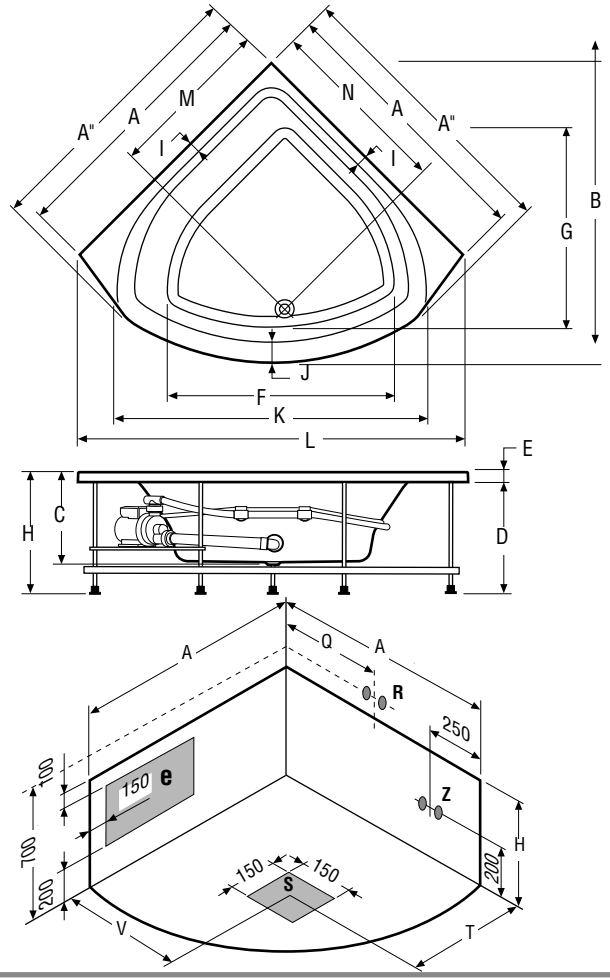

A	1470
A"	1530
B	1620
C	465
D	550
E	50
F	1230
G	1070
H	600
I	60
J	100
K	1640
L	2070
M	890
N	990
Q	700
T	890
V	810

Medidas en mm / Sizes in mm / Mesures en mm / Medidas em mm.

Electrobomba / Electric pump / Eléctropompe / Electrobomba.	0,9 Kw
Blower / Blower/ Blower / Blower .	0,5 Kw
Calefactor / Heater/ Réchauffeur / Calefactor .	1,5 Kw
	230 v 50 Hz

e Área conexión eléctrica.
Electrical connection area.
Zone pour le raccordement électrique.
Area do ligação eléctrica.

S Área desagüe. Desagüe Ø40 mm.
Drain area. Drain Ø40 mm.
Zone pour le vidange. Vidange Ø40 mm.
Area do escoamento.
Escoamento Ø40 mm.

R Zona sugerida para Grifería a pared.
Zone suggested for tap fittings.
Zone suggérée pour Robinetterie murale.
Zona sugerido a Torneira externa na parede.

Z Conexiones para Grifería en borde bañera.
Connection for the bathtub featured with taps.
Raccordement pour Robinetterie sur le bord de la baignoire.
Ligação a Torneira en Banheira.

Modelo | Model | Modèle | Modelo.	150 x 50
Capacidad | Capacity | Capacité | Capacidade (L)	340
Peso medio | Average weight | Poids moyen | Peso medio (kg).	58
Volumen de expedición sin palet | Shipping volume | without pallet | Volume à l'expédition sans pallet | Volume de expedição sin palet (m^3)	1,77
Peso de expedición | Shipping weight | Poids à l'expédition | Peso de expedição (kg).	84

PRES3 04/06-1

hidrobox® **ABSARA INDUSTRIAL S.L.** comercial@absaraindustrial.com • www.hidrobox.com
Partida Saloni s/n. 12130 San Juan de Moró. Castellón (Spain). Tel. +34 964 657 272 Fax +34 964 657 261

1

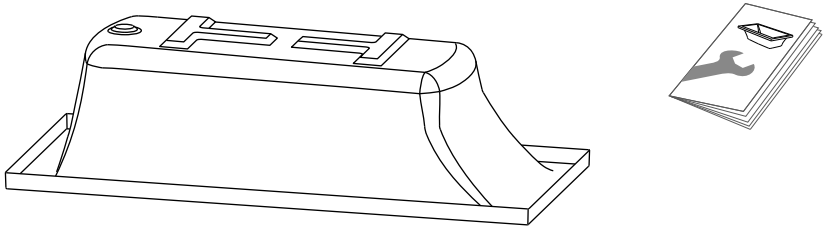

2

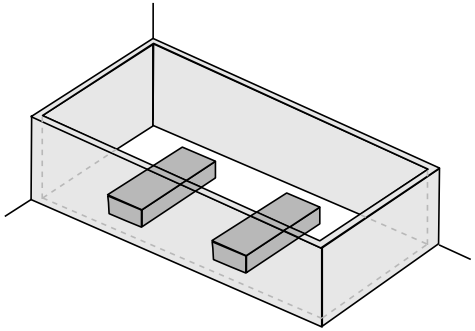

3

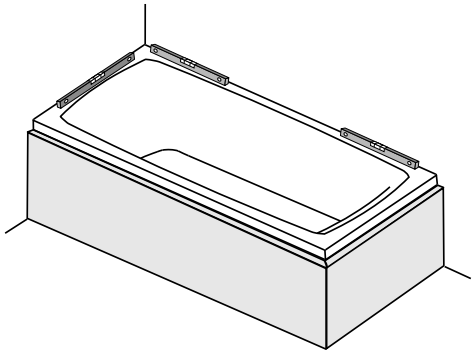

4

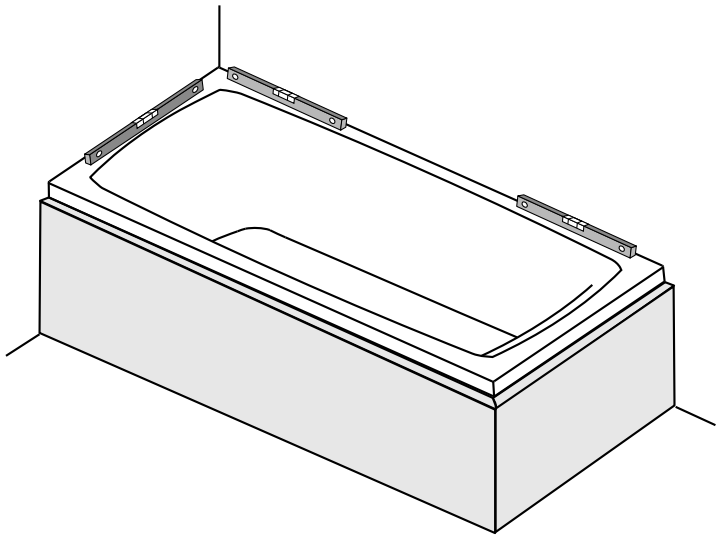

5

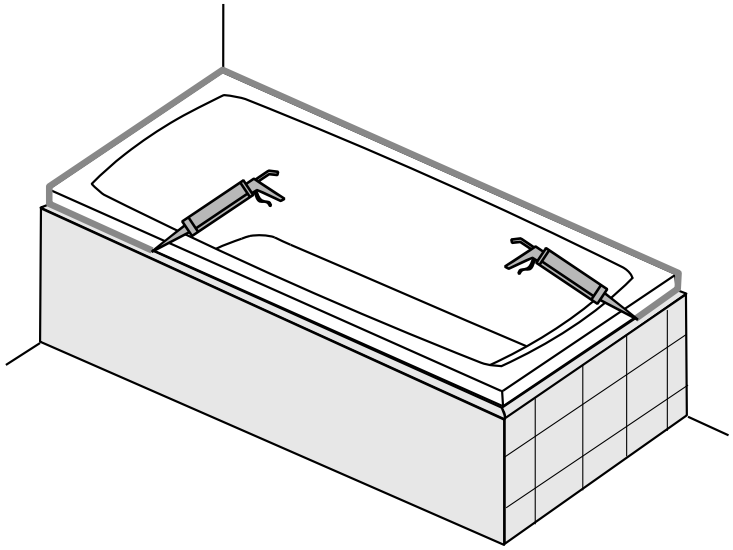

ADVERTENCIAS AL USUARIO

Al recibir la bañera comprobar que no haya sufrido ningún tipo de desperfecto, arañazo, golpe, etc. y se encuentra en perfecto estado para su instalación. Todos nuestros productos superan un riguroso sistema de calidad antes de ser suministrados.

La instalación debe ser efectuada por personal cualificado y cumpliendo con la normativa local vigente. El fabricante declina cualquier responsabilidad de los inconvenientes provocados por una instalación o uso incorrecto de la bañera.

Se deberá comprobar previamente que el piso sobre el cual será instalado el producto esté nivelado, y que pueda soportar el peso del mismo, teniendo en cuenta agua y personas.

Cuando se proceda a realizar perforaciones, deberán tenerse en cuenta la ubicación de tuberías de gas, agua o cableado eléctrico.

En caso de estar realizando la instalación de conductos, tuberías y cableado deberá preveerse la futura ubicación de la bañera. Consultar la ficha de preinstalación.

INSTALACIÓN

Ver páginas 2-3

① Material suministrado. ② Soporte y mueretes. Disponer en el emplazamiento de la bañera una superficie de apoyo para el fondo y unos muretes para la pestaña. ③ Nivelar bañera. Situar la bañera en su emplazamiento definitivo y comprobar que se encuentra nivelada. ④ Desagüe y rebosadero. Montar el desagüe en la bañera. Realizar la conexión del desagüe y comprobar que no existan fugas. ⑤ Sellado. Revestir los muretes y sellar con silicona fungicida las uniones entre la bañera y las paredes.

CONSEJOS SOBRE EL PRODUCTO

LIMPIEZA

No mezclar productos de limpieza. Usar detergentes líquidos sin amoníaco ni substancias alcohólicas.

Usar siempre un paño suave de algodón para todas las operaciones de limpieza.

Las manchas persistentes de cualquier tipo pueden ser eliminadas usando detergente líquido para vajillas, para plata o dentífrico, pasado sobre la superficie con un paño suave.

Después de limpiar la bañera, aclarar con agua limpia para eliminar cualquier residuo del producto de limpieza. Los residuos de jabón y champú pueden dañar también las superficies. Aclarar bien con agua y secar con un paño suave, después del uso.

Los residuos calcáreos se eliminan pasando un paño empapado en vinagre o limón preferiblemente calientes.

RECUPERACIÓN DE SUPERFICIE

Los rasguños superficiales o quemaduras de cigarrillos pueden ser eliminados pasando en la zona afectada papel de lija nº 1000, sucesivamente ir subiendo a 1200 y finalmente realizar el acabado con papel de lija nº 1500 , siempre mojando el papel de lija con agua. Para terminar la operación volver a pasar papel de lija y luego pasta abrillantadora, frotando con un paño suave de algodón.

TOXICIDAD

Este producto no es tóxico ni dañino para el hombre, animales domésticos o medio ambiente.

MEDIO AMBIENTE

Una vez fuera de servicio desecharlo según las normas locales de reciclado de residuos.

MARCADO CE

CE

Absara Industrial S.L.

Partida Saloni S/N - 12130 San Juan de Moró (Castellón) ESPAÑA

17

DoP Nº 0213

Bañeras Imagine

Higiene Personal

EN-14516 - CL 1

hidrobox® by absara ABSARA INDUSTRIAL, S.L. se reserva el derecho de aportar todas las variaciones que considere oportunas sin obligación de preaviso o sustitución.

USER WARNINGS

Upon receiving the bathtub, please verify that it doesn't have any type of flaw, scratch, dent, etc, that it is in perfect condition, and ready for its installation. All our products are submitted to a rigorous quality testing system before being supplied.

The installation must be carried out by qualified personnel, and in compliance with current local standards. The manufacturer declines any responsibility for problems caused by incorrect installation or misuse of the bathtub.

It is advisable to verify that the area in which the bathtub is to be installed is level and can fully support the weight of the bathtub in use.

When preparing the drill-holes, please take into consideration the location of gas pipes, water pipes or electrical wiring.

Consult the preinstallation sheet when considering the area where the bathtub is to be installed.

INSTALLATION

See pages 2-3

①Material supplied. ② Supports and enclosures. Ensure that supporting surfaces for the base of the bathtub as well as an enclosure for its edges are ready. ③ Levelling the bath.Place the bathtub into its final location and check that it is correctly levelled out. ④ Drainage and overflow system.Mount the drainage system.Connect the drainage system, and thoroughly check that there are no leaks. ⑤ Seal.Finish the surface of the surrounding enclosure and seal the join between the bathtub, the walls and the enclosure itself by means of a cordon of mould resistant silicone.

PRODUCT ADVICE

CLEANING

To clean the bath use only water and soap or liquid detergents without ammoniac and alcoholic substances.

Do not use harsh or abrasive products for cleaning the bath as they might damage its surface.

Persistent stains of any type can be eliminated using liquid detergent for crockery or silverware passed over the surface with a smooth cloth.

After cleaning the bath, rinsing with clean water to eliminate any remainder of the cleaning products, soap or shampoo.Dry with a cloth or a soft brush that will not scratch the surface.

To remove lime deposits, use very dilute vinegar (acetic acid) or lemon, never use off-the-shelf chemical products.

SURFACE RESTORATION AND REPAIR WORK

If the surface is glossy, possible scratches or cigarette burns may be eliminated as follows: rub the surface with fine wet-type sandpaper (nº 800), then successively raising up to sandpaper nº 1200 and finally making the finishing with nº 1500. Restore the original gloss using a solvent-free polish such as the type used on car paints.

TOXICITY. This product is non-toxic and harmless to humans, animals and the environment.

ECOLOGY. Onde out of service, dispose of the product according to local waste recycling legislation.

CE MARKING

CE

Absara Industrial S.L.

Partida Saloni S/N - 12130 San Juan de Moró (Castellón) SPAIN

17

DoP Nº 0213

Imagine Bathtubs

Personal Hygiene

EN-14516 - CL 1

hidrobox® by absara ABSARA INDUSTRIAL, S.L. reserves the right to make the necessary changes they feel opportune without forewarning or substitution.

AVERTISSEMENTS À L´UTILISATEUR

En recevant la baignoire vérifier qu'elle n'ait souffert aucun type de dégât, éraflure, coup, etc. et qu'elle se trouve en parfait état pour son installation. Tous nos produits dépassent un rigoureux système de qualité avant d'être livrées.

L'installation doit être effectuée par personnel qualifié et en respectant la réglementation locale en vigueur. Le fabricant décline toute responsabilité des inconvénients provoqués par une installation ou une utilisation incorrecte de la baignoire.

On devra vérifier au préalable que le sol sur lequel sera installé le produit soit à niveau, et qu'il puisse supporter le poids de ce dernier, en tenant compte l'eau et les personnes.

Quand on effectue des perforations, on devra prendre en considération la situation de tuyauteries gaz, eau ou câblé électrique.

Pendant l'installation des conduits, tuyauteries et câblé on devra prévoir le future emplacement de la baignoire. Consulter la fiche de pre-installation.

INSTALLATION

See pages 2-3

① Metériel fourni. ② Base et habillage. Placer des éléments d'appui à la base et des murets pour les bords de la baignoire. ③ Niveller la baignore Placer la baignoire et vérifier le niveau. ④ Vidange-trop plein. Installer le vidage et vérifier l'inexistence de fuites. ⑤ Sceller. Carreler les murets et sceller avec de la silicone fongicide les bords de la baignoire.

CONSEILS SUR LE PRODUIT

NETTOYAGE

Ne pas mélanger des produits de nettoyage. Utiliser des détergents liquides sans ammoniaque et sans substance alcooliques.

Utiliser toujours un chiffon doux en coton pour toutes les opérations de nettoyage.

Les taches persistantes de tout type peuvent être éliminées avec du détergent liquide pour vaisselles, pour argent ou dentifrice, passé sur la surface avec un chiffon doux.

Après avoir nettoyé la baignoire, rincer avec de l'eau propre pour éliminer tout résidu du produit de nettoyage. Les résidus de savon et shampooing peuvent aussi endommager les surfaces. Rincer bien avec de l'eau et sécher avec un chiffon doux, après l'utilisation.

Les résidus calcaires sont éliminés en passant un chiffon trempé en vinaigre ou citron préférablement chauds.

RÉCUPÉRATIÓN DE SURFACE

Ce qui est éraflures superficielles ou brûlures de cigarettes peuvent être éliminés dans la zone touchée avec papier verre nº 1000, successivement monter à 1200 et finalement finir avec nº 1500, toujours en mouillant le papier verre avec de l'eau. Pour finir l'opération passer à nouveau du papier verre et ensuite pâte pour faire briller, frottant avec un chiffon doux en coton.

NON TOXIQUE. Ce produit n'est ni toxique ni nocif pour l'être humain, les animaux domestiques ou l'environnement.

ÉCOLOGIE. Une fois hors d'usage, jeter selon les normes locales de recyclage.

MARQUAGE CE

CE

Absara Industrial S.L.

Partida Saloni S/N - 12130 San Juan de Moró (Castellón)
ESPAGNE

17

DoP Nº 0213

Baignoires Imagine

Hygiène Personnelle

EN-14516 - CL 1

hidrobox® by absara ABSARA INDUSTRIAL, S.L. se réserve le droit d'apporter toutes les modifications qu'elle jugera opportune sans obligation de préavis ou de remplacement.

AVISOS AO UTILIZADOR

Ao receber a banheira verificar que não sofreu nenhum tipo de estrago, risco, golpe, etc. e se encontra em perfeito estado para sua instalação. Todos os nossos produtos são submetidos a um rigoroso controlo de qualidade antes de serem fornecidos.

A instalação deve ser realizada por pessoal qualificado e cumprir a normativa local em vigor. O fabricante declina toda a responsabilidade pelos inconvenientes causados por uma instalação ou uso incorrecto da banheira.

Deverá verificar previamente que o piso sobre o qual será instalado o produto está nivelado, e que pode suportar o peso do mesmo, considerando a água e pessoas.

Quando se realizarem as perfurações, deverão ter em conta a posição das tubagens de gás, água e da fiação eléctrica.

Em caso de fazer a instalação das canalizações, tubagens de gás e fiação eléctrica deverá prever-se a futura posição da banheira. Consultar a ficha de pré-instalação.

INSTALAÇÃO

Veja as páginas 2-3

① Material fornecido. ② Soporte e muros. Colocar no lugar da banheira uma superfície de apoio para o fundo e uns muros para a extremidade. ③ Nivelar a banheira. Colocar a banheira na sua posição definitiva e confirmar que se encontra nivelada. ④ Valvula. Instalar a válvula na banheira. Realizar a ligação da válvula e comprovar que não existem fugas. ⑤ Sellado. Revestir los muretes y sellar con silicona fungicida las uniones entre la bañera y las paredes.

CONSELHOS SOBRE O PRODUTO

LIMPEZA

Não para misturar produtos de limpeza. Usar detergentes líquidos sem amoníaco e sem substâncias alcoólicas.

Usar sempre um pano liso de algodão para a limpeza.

As manchas persistentes de qualquer tipo podem ser eliminadas usando o detergente líquido para loiça, para prata ou o dentífrico, passando um pano liso sobre a superfície.

Após ter lavado a banheira, enxagúe com água limpa para eliminar algum resto de produto de limpeza. Os resíduos de sabão e champô podem também danificar as superfícies. Enxaguar com água e secar com um pano liso, após o uso.

Os resíduos calcários são eliminados passando um pano embebido em vinagre ou limão preferencialmente quente.

RECUPERAÇÃO DE SUPERFICIES

Os riscos superficiais ou as queimaduras de cigarro podem ser eliminados passando papel de lixa nº 1000 na zona afectada, sucessivamente ir subindo para 1200 e fazer o acabamento com papel de lixa nº 1500, molhando sempre a lixa com água. Para terminar a operação voltar a passar papel de lixa e de seguida detergente abrilhantador, friccionando com um pano liso do algodão.

TOXICIDADE. Este produto não é tóxico ou prejudicial aos seres humanos, animais ou ambiente.

MEIO AMBIENTE. Uma vez utilizado, destruí-lo segundo as normas locais da reciclagem de resíduos.

MARCAÇÃO CE

CE

Absara Industrial S.L.

Partida Saloni S/N - 12130 San Juan de Moró (Castellón)
ESPANHA

17

DoP Nº 0213

Banheiras Imagine

Higiene Pessoal

EN-14516 - CL 1

hidrobox® by absara ABSARA INDUSTRIAL, S.L. reserva o direito de produzir todas as modificações que julgar oportunas sem obrigação de aviso prévio ou substituição.