hidrobox®
by absara

ABSARA INDUSTRIAL S.L.
Partida Saloni, s/n. • 12130 San Juan de Moró • Castellón (Spain)
Telf. +34 964 657 272 • Fax. +34 964 657 261
absara@absaraindustrial.com • www.absaraindustrial.com
comercial@absaraindustrial.com • www.hidrobox.com

MUS55 0418-11

hidrobox®
by absara

ES MANUAL DE INSTALACIÓN Y MANTENIMIENTO

EN INSTALLATION AND USER MANUAL

FR NOTICE D'INSTALLATION ET D'ENTRETIEN

PT MANUAL DE INSTALAÇÃO E MANUTENÇÃO

IT MANUALE D'INSTALLAZIONE E MANUTENZIONE

NL INSTALLATIE- EN ONDERHOUDSHANDLEIDING

DE MONTAGE- UND WARTUNGSANLEITUNG

PLATOS DE DUCHA | SHOWER TRAYS
RECEVEURS DE DOUCHE | BASES DE DUCHE
PIATTI DOCCIA | DOUCHEPLATEN | DUSCHWANNEN

VISUAL

PLATO DE DUCHA | SHOWER TRAY | RECEVEUR DE DOUCHE | BASE DE DUCHE | PIATTI DOCCIA | DOUCHEPLATEN | DUSCHWANNEN

VISUAL

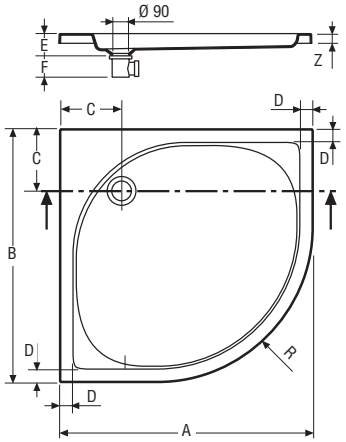

A	750	800	900	1000	800	900
B	750	800	900	1000	800	900
C	170	170	230	260	170	230
D	50	50	50	80	50	50
E	75	75	75	75	75	75
F	75	75	75	75	75	75
G	-	-	-	-	50	50
R	375	550	550	500	-	-
Z	Opción 1: 75 / Opción 2: 35					
V	0'10	0'10	0'10	0'13	0'10	0'13
P	10	10	12	16	11	14

Units: mm / V: m³ / P: Kg

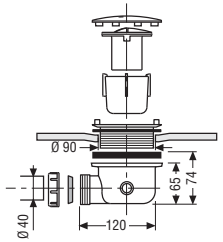

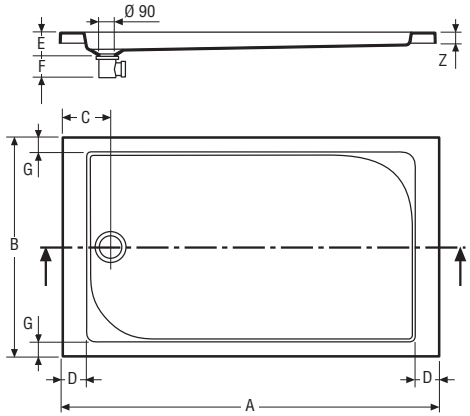

A	1000	1200	1400	1500	1600	1700	900	1000	1200	1400	1600	1800	1100	1400	1600
B	700	700	700	700	700	700	750	800	800	800	800	800	900	900	900
C	165	165	165	165	165	165	135	165	165	165	165	165	165	165	165
D	80	80	80	80	80	80	50	80	80	80	80	80	80	80	80
E	75	75	75	75	75	75	75	75	75	75	75	75	75	75	75
F	75	75	75	75	75	75	75	75	75	75	75	75	75	75	75
G	50	50	40	50	50	50	50	50	50	50	50	50	50	50	50
Z	Opción 1: 75 / Opción 2: 35														
V	0'10	0'13	0'15	0'15	0'15	0'19	0'10	0'11	0'13	0'16	0'19	0'19	0'16	0'16	0'19
P	13	14	18	19	20	21	15	14	15	18	20	22	20	20	21

hidrobox®
ABSARA INDUSTRIAL S.L. comercial@absaraindustrial.com • www.hidrobox.com
Partida Saloni s/n. 12130 San Juan de Moró. Castellón (Spain). Tel. +34 964 657 272 Fax +34 964 657 261

PRE69 1117-10

1

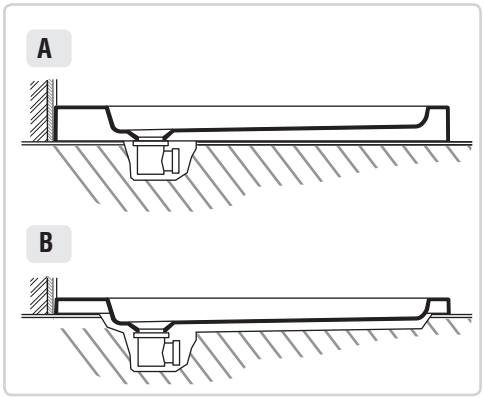

2

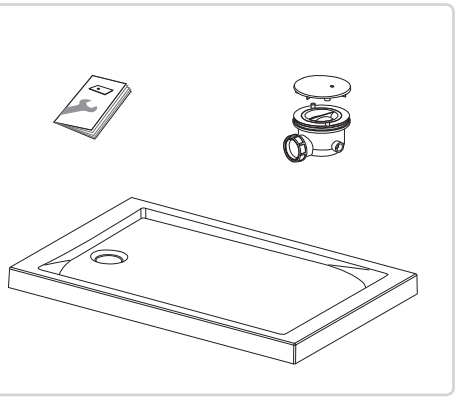

3

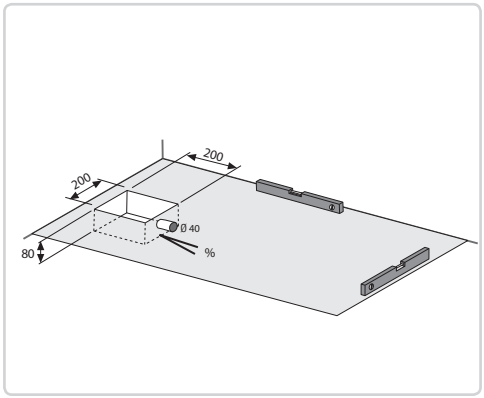

4

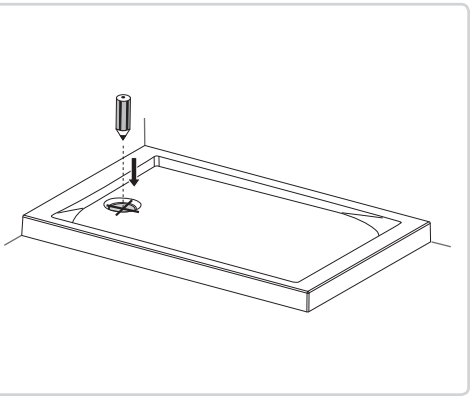

5

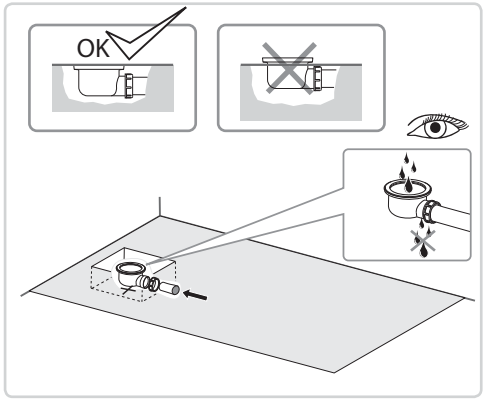

6

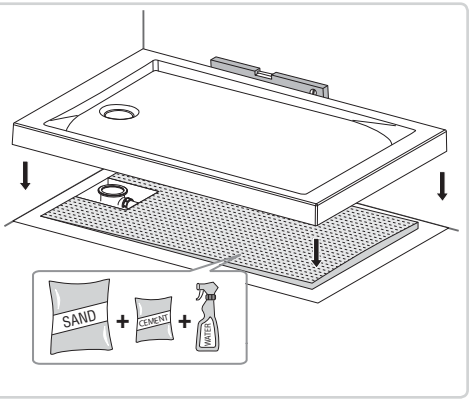

7

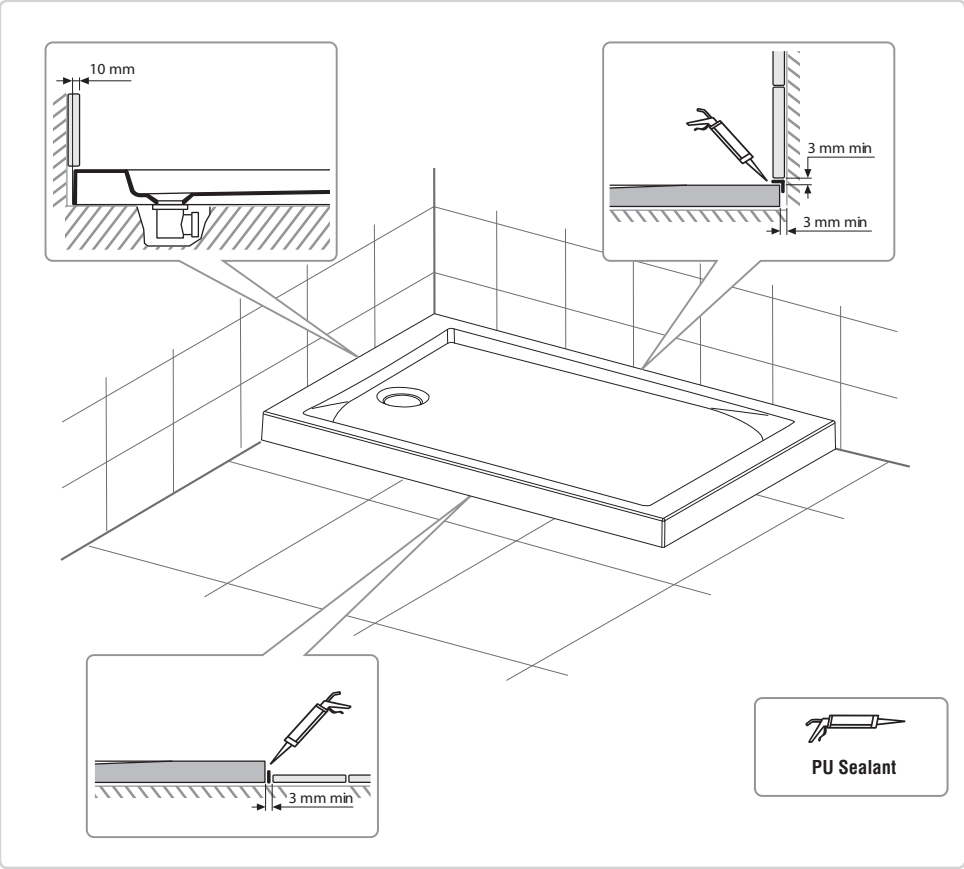

8

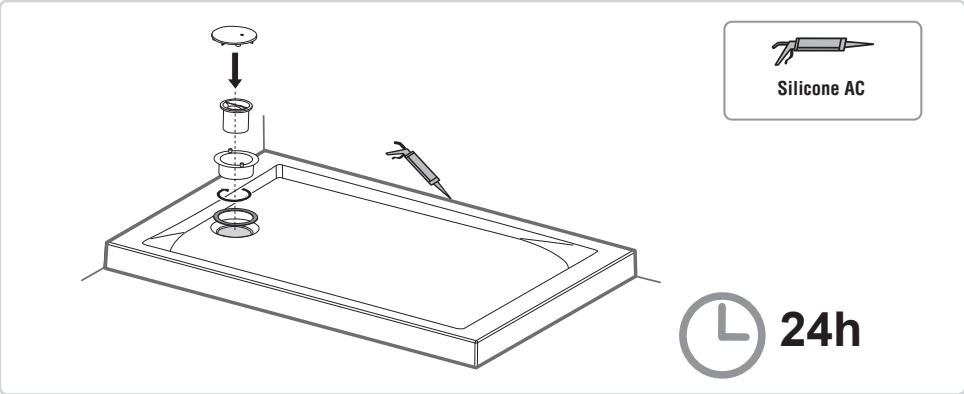

ES Español

ADVERTENCIAS AL USUARIO

Al recibir el producto, comprobar que no haya sufrido ningún tipo de desperfecto, arañazo, golpe, etc. y se encuentra en perfecto estado para su instalación. Todos nuestros productos superan un riguroso sistema de calidad antes de ser suministrados.

Antes de alicatar o colocar cualquier tipo de material sobre el plato, se deberá verificar la correcta instalación y comprobar que el plato desagua perfectamente.

La instalación debe ser efectuada por personal cualificado y cumpliendo con la normativa local vigente. El fabricante declina cualquier responsabilidad de los inconvenientes provocados por una instalación o uso incorrecto, no haciéndose cargo de los gastos derivados de la sustitución de mamparas, cerámica o cualquier otro material.

PREINSTALACIÓN

Ver página 2 / Medidas en mm / **V:** Volumen de expedición (m^3) / **P:** Peso de expedición (Kg)

INSTALACIÓN

Ver páginas 3 y 4.

1 Opciones de instalación.

2 Material suministrado. Este plato puede ser instalado con Válvula Sifónica estándar de 90 mm.

3 La base donde asentará el plato deberá estar perfectamente nivelada. No utilizar ningún tipo de pata niveladora.

6 Nivelar el plato de ducha asentando el fondo sobre una base de arena compactada o mezcla débil de cemento y arena. En cualquier caso evitar el asentamiento sobre materiales con características retractivas así como el macizado de los laterales.

7 Junta de dilatación. El revestimiento de las paredes se situará encima del plato de forma que sobrepase como máximo 10 mm el extremo del plato.

MANTENIMIENTO

No mezclar productos de limpieza. Usar detergentes líquidos sin amoníaco ni sustancias alcohólicas.

Evitar todo contacto con lacas, quitaesmaltes de uñas, disolventes organicos, alcoholes, etc.

Usar siempre un paño suave de algodón para todas las operaciones de limpieza.

Después de limpiar el plato de ducha, aclarar con agua limpia para eliminar cualquier residuo del producto de limpieza. Los residuos de jabón y champú pueden dañar también las superficies. Aclarar bien con agua y secar con un paño suave, después del uso.

Los residuos calcáreos se eliminan pasando un paño empapado en vinagre diluido o limón preferiblemente calientes.

MARCADO CE

CE

13

Absara Industrial S.L.

Partida Saloni S/N - 12130 San Juan de Moró (Castellón) ESPAÑA

Plato de ducha para uso doméstico

Plato de ducha Visual

Higiene Personal

EN-14527 - CL 1

hidrobox® by absara

ABSARA INDUSTRIAL, S.L. se reserva el derecho de aportar todas las variaciones que considere oportunas sin obligación de preaviso o sustitución.

EN English

USER WARNINGS

Upon receiving the product, please verify that it doesn't have any type of flaw, scratch, dent, etc, that it is in perfect condition, and ready for its installation. All our products are submitted to a rigorous quality testing system before being supplied.

Before tiling or installing any type of material on or above the shower tray, verify that it has been installed correctly and check that it drains perfectly.

The installation must be carried out by qualified personnel, and in compliance with current local standards. The manufacturer refuses any responsibility for inconveniences caused by an improper installation or use, and will not be liable for any costs derived from the substitution of glass enclosures, tiling or any other type of material.

PRE-INSTALLATION

See page 2 / Sizes in mm / **V:** Shipping volume (m^3) / **P:** Shipping weight (Kg)

INSTALLATION

See pages 3 and 4.

1 Installation options.

2 Material supplied. This shower tray can be installed with a standard 90 mm shower drain siphon.

3 The area where the shower tray is to be installed must be perfectly level. Do not use any type of adjustable prop or footing.

6 Level out completely, sitting the shower tray over a base of compacted sand or a loose mix of sand and cement. Avoid sitting the shower tray over materials with a tendency to retract, as well as of the sides of the shower tray.

7 Expansion joint. The surface of the surrounding wall must only overlap the shower tray, no more than 10 mm.

MAINTENANCE

Do not mix cleaning products. Use liquid detergents free from ammonium or alcohol.

Avoid all contact with lacquers, nail varnish remover, organic solvents, alcohol, etc.

For cleaning, use only a smooth cotton cloth.

After cleaning the shower tray, rinse thoroughly with clean, fresh water to eliminate any trace of cleaning products. Shampoo and soap also need to be taken into consideration, such residues can damage the surface of the shower tray. After using the shower tray, rinse well with clean, fresh water, and dry with a smooth cloth.

To remove mineral or lime build ups, use a cloth soaked in hot diluted vinegar or lemon.

CE MARKING

CE

13

Absara Industrial S.L.

Partida Saloni S/N - 12130 San Juan de Moró (Castellón) SPAIN

Shower trays for domestic use

Visual Shower Trays

Personal Hygiene

EN-14527 - CL 1

hidrobox® by absara

ABSARA INDUSTRIAL, S.L. reserves the right to make the necessary changes they feel opportune without forewarning or substitution.

FR Français

AVERTISSEMENTS À L´UTILISATEUR

En recevant le produit, vérifier qu'elle n'ait souffert aucun type de dégât, éraflure, coup, etc. et qu'elle se trouve en parfait état pour son installation. Tous nos produits dépassent un rigoureux système de qualité avant d'être livrées.

Avant de carreler ou poser n'importe quel type de matériel sur le receveur, il est obligatoire de vérifier que l'installation est correcte et que le receveur vidange parfaitement.

L'installation doit être effectuée par personnel qualifié et en respectant la réglementation locale en vigueur. Le fabriquant décline toute responsabilité des inconvénients provoqués par une installation incorrecte ou un mauvais usage, ne prenant pas en charge les frais dérivés de la substitution de parois de douche, carreaux ou n'importe quel autre matériel.

PRE-INSTALLATION

Voir page 2 / Mesures en mm / **V:** Volume à l'expédition (m^3) / **P:** Poids à l'expédition (Kg)

INSTALLATION

Voir les pages 3 et 4.

1 Options d'installation.

2 Matériel fourni. Ce receveur peut être installé avec un vidage standard de 90 mm.

3 La base où le receveur sera placé devra être parfaitement nivelée. N'utiliser aucun type de pied.

6 Niveler le receveur en installant le fond sur une base de sable compacte ou mélange faible de ciment et sable. En tout cas éviter l'installation sur des matériels qui peuvent se comprimer et aussi le remplissage de l'intérieur des rebords du receveur.

7 Jointe de dilatation. La faïence se posera sur le receveur, ne devant pas dépasser les 10 mm du bord du receveur.

MAINTENANCE

Ne pas mélanger des produits de nettoyage. Utiliser des liquides détergents sans ammoniaque ni substance alcooliques.

Eviter tout contact avec des laques, des dissolvants organiques, alcohols, etc.

Utiliser toujours un chiffon doux en coton pour toutes les opérations de nettoyage.

Après avoir nettoyé la receveur de douche, rincer avec de l'eau propre pour éliminer tout résidu du produit de nettoyage. Les résidus de savon et shampoing peuvent aussi endommager les surfaces. Rincer bien avec de l'eau et sécher avec un chiffon doux, après l'utilisation.

Les résidus calcaires sont éliminés en passant un chiffon trempé en vinaigre dilué ou citron préférablement chauds.

MARQUAGE CE

CE

13

Absara Industrial S.L.

Partida Saloni S/N - 12130 San Juan de Moró (Castellón) ESPAGNE

Receveurs de douche pour usage domestique

Receveurs de douche Visual

Hygiène Personnelle

EN-14527 - CL 1

hidrobox® by absara

ABSARA INDUSTRIAL, S.L. se réserve le droit d'apporter toutes les modifications qu'elle jugera opportune sans obligation de préavis ou de remplacement.

PT Português

AVISOS AO UTILIZADOR

Ao receber o produto, verificar se não sofreu nenhum tipo de acidente, arranhão, golpe, etc. e que se encontra em perfeito estado para a sua instalação. Todos os nossos produtos são submetidos a um rigoroso controlo de qualidade antes de ser fornecido.

Antes de ladrilhar ou colocar qualquer tipo de material sobre a base de duche, deve-se verificar a correcta instalação e comprovar que a base desagua perfeitamente.

A instalação deve ser realizada por pessoal qualificado e cumprindo a normativa local em vigor. O fabricante rejeita qualquer responsabilidade pelos inconvenientes causados por uma má instalação ou uso incorrecto, não assumindo os custos derivados da substituição de divisórias, cerâmica ou outro material qualquer.

PRE-INSTALAÇÃO

Veja página 2 / Medidas em mm / **V:** Volume expedição (m^3) / **P:** Peso de expedição (Kg)

INSTALAÇÃO

Veja as páginas 3 e 4.

1 Opções de instalação.

2 Material Fornecido. Esta base pode ser instalada com válvula sinfónica standard de 90 mm.

3 O local onde se instalará a base de duche deve estar perfeitamente nivelado. Não use qualquer tipo de suporte nivelador.

6 Nivelar a base de duche assentando o fundo sobre una base de areia compactada ou uma ligeira mistura de cimento e areia. De qualquer modo evitar o assentamento sobre materiais com características retractivas assim como evitar assentar os laterais sobre maciços.

7 Junta de dilatação. O revestimento das paredes situa-se acima da base de forma que ultrapasse no máximo 10 mm do extremo da base.

MANUTENÇÃO

Não misturar produtos de limpeza. Usar detergentes líquidos sem substâncias amoniacais nem alcoólicas.

Évitar qualquer contacto com lacas, tira-esmaltes de unhas, dissolventes organicos, alcoholes, etc.

Usar sempre um pano liso do algodão para todas as operações de limpeza.

Após ter limpo a base de duche, enxaguar com água limpa para eliminar algum resto do produto da limpeza. Os resíduos de sabão podem também danificar as superfícies. Enxaguar bem com água e secar com um pano liso, após o uso.

Os resíduos de calcário são eliminados passando um pano embebido no vinagre ou limão diluído preferencialmente quente.

MARCAÇÃO CE

CE

13

Absara Industrial S.L.

Partida Saloni S/N - 12130 San Juan de Moró (Castellón) ESPANHA

Bases de duche para uso doméstico

Bases de duche Visual

Higiene Pessoal

EN-14527 - CL 1

hidrobox® by absara

ABSARA INDUSTRIAL, S.L. reserva o direito de produzir todas as modificações que julgar oportunas sem obrigação de aviso prévio ou substituição.

IT Italiano

AVVERTENZE PER L'UTENTE

Dopo aver ricevuto il prodotto, si prega di verificare che esso non ha alcun tipo di difetto, graffio, ammaccatura, ecc., che sia in perfette condizioni e pronto per la sua installazione. Tutti i nostri prodotti sono sottoposti ad un rigoroso sistema di controllo della qualità prima di essere forniti.

Prima di fissare le piastrelle a parete o installare qualsiasi tipo di materiale sul piatto doccia, verificare che sia stato installato correttamente e che controllare che dreni perfettamente.

L'installazione deve essere effettuata da personale qualificato e in conformità alle normative locali in vigore. Il fabbricante declina ogni responsabilità per i disagi causati da un'installazione o utilizzo improprio, e non potrà essere ritenuto responsabile per eventuali costi derivanti dalla sostituzione di box doccia, ceramiche, piastrelle o qualsiasi altro tipo di materiale.

PRE-INSTALLAZIONE

Vedi pagina 2 / Dimensioni in mm / **V:** Volume di spedizione (m^3) / **P:** Peso spedizione (Kg)

INSTALLAZIONE

Vedere le pagine 3 e 4.

1 Opzioni di installazione.

2 Materiale fornito. Questo piatto può essere installato con valvola di sifone standard di 90 mm.

3 La base dove si installa il piatto doccia deve essere perfettamente a livello. Non utilizzare alcun tipo di livellamento gambe.

6 Livellare il piatto doccia allogiando lo sfondo e stabilire su una base di sabbia compattata o debole miscela di cemento e sabbia. In ogni caso evitare stabilirlo su materiali con caratteristiche retroattive, così come il ripieno dei lati.

7 Giunto di dilatazion. Il rivestimento è posizionato sopra il piatto doccia in modo che supera al massimo 10 mm la fine di esso.

MANUTENZIONE

Non mescolare deteregenti. Utilizzare prodotti liquidi senza ammoniaca ne sostanze contenenti alcool.

Evitare ogni contatto con lacche, solvente per unghie, solventi organici, alcool, ecc.

Usare sempre un panno morbido di cotone per tutte le operazioni di pulizia.

I residui di sapone e shampoo possono danneggiare anche la superficie. Dopo l'uso sciacquare bene con acqua e asciugare con un panno morbido.

I detriti calcarei viene rimosso passando un panno imbevuto di aceto o limone, preferibilmente caldo.

MARCATURA CE

CE

13

Absara Industrial S.L.

Partida Saloni S/N - 12130 San Juan de Moró (Castellón) SPAGNA

Piatti doccia per impieghi domestici

Piatti doccia Visual

Igiene Personale

EN-14527 - CL 1

hidrobox® by absara

ABSARA INDUSTRIAL, SL si riserva il diritto di apportare qualsiasi modifica che riterrà opportuna senza obbligo di preavviso o di sostituzione.

NL Nederlands

RICHTLIJNEN VOOR DE GEBRUIKER

Bij ontvangst van het product, controleren of er geen gebreken zijn, krassen,of het product geen stoot kreeg, enz. en in perfecte staat verkeert om geïnstalleerd te worden. Al onze producten worden onderworpen aan een strenge kwaliteitscontrole voor ze worden geleverd.

Alvorens te betegelen of eender welk type materiaal te plaatsenop de plaat, moet men controleren of de installatie correct is en moet men nagaan of de plaat perfect afwatert.

De installatie moet gebeuren door opgeleid personeel en de lokale vigerende normen moeten worden nageleefd. De fabrikant wijst eender welke aansprakelijkheid af inzake problemen veroorzaakt door een verkeerde installatie of een verkeerd gebruik, en hij staat niet garant voor de kosten voor het vervangen van schuifwanden, keramiek of eender welke andere materialen.

PRE-INSTALLATIE

Zie pagina 2. Maten in mm / **V:** Verzendingsvolume (m^3) / **P:** Verzendingsgewicht (Kg)

INSTALLATIE

Zie pagina's 3 en 4.

1 Installatie-opties.

2 Geleverd materiaal. Deze plaat kan worden geïnstalleerd met een standaard sifonklep van 90 mm.

3 De basis waarop de plaat zal moeten worden geplaatst, moet perfectop gelijke hoogte zijn. Geen egalisatiepoot gebruiken.

6 Zet de douchebak recht op de ondergrond opeen basis van samengedrukt zand of een zwak mengsel van cement en zand. Vermijd in elk geval de installatie op samendrukbare materialen evenals zijmuren.

7 Uitzettingsvoeg. De bekleding van de wanden is boven de bak zodat het maximum 10 mm boven het uiteinde van de douchebak uitsteekt.

ONDERHOUD

Reinigingsproducten niet mengen. Vloeibare reinigingsmiddelen gebruiken zonder ammoniak of alcoholische bestanddelen.

Alle contact vermijden met vernis, nagellakremovers, organische oplosmiddelen, alcohol, enz.

Altijd een zachte doek gebruiken vankatoen voor alle reinigingsactiviteiten.

Na het schoonmaken van de doucheplaat, spoelen met zuiver water om eender welke restanten van het reinigingsproduct te verwijderen. De zeep- en shampoorestanten kunnen ook de oppervlakken beschadigen. Na gebruik goed spoelen met water en drogen met een zachte doek.

De kalkrestanten kan men verwijderenmet een doekdoordrenkt in verdunde azijn oflimoen, bij voorkeur een warme doek.

CE-MARKERING

CE

13

Absara Industrial S.L.

Partida Saloni S/N - 12130 San Juan de Moró (Castellón) SPANJE

Doucheplaat voor huishoudelijk gebruik

Doucheplaat Visual

Persoonlijke hygiëne

EN-14527 - CL 1

hidrobox® by absara

ABSARA INDUSTRIAL, S.L. behoudt zich het recht voor om alle wijzigingen aan te brengen die het nodig acht zonder dat het verplicht is dit te moeten laten weten of vervangen.

DE Deutsch

WICHTIGE HINWEISE FÜR DEN BENUTZER

Nach Erhalt des Produkts, überprüfen Sie bitte, ob es während des Transportes keine Schäden, Kratzer, Schläge usw. erlitten hat und dass es sich in einem für die Montage einwandfreien Zustand befindet. Alle unsere Produkte werden vor dem Versand einer strengen Qualitätskontrolle unterzogen.

Vor dem Verfliesen oder Verlegen irgendeines anderen Materials, muss sichergestellt werden, dass die Wanne korrekt installiert wurde und das Wasser ungehindert abfließen kann.

Die Montage der Wanne muss durch qualifiziertes Personal und unter Beachtung der örtlichen Vorschriften durchgeführt werden. Der Hersteller lehnt jegliche Verantwortung für Probleme, die durch eine nicht sachgemäße Montage oder einen nicht bestimmungsgemäßen Gebrauch verursacht wurden, ab. In diesem Falle haftet der Hersteller nicht für die Kosten, die einen etwaigen Ersatz der Duschwände, der Keramikfliesen oder irgendeines anderen Materials entstehen könnten.

VORBEREITUNG DER MONTAGE

Siehe Seite 2. Alle Maße in mm. / **V:** Versandvolumen (m^3) / **P:** Versandgewicht (Kg)

MONTAGE

Siehe Seiten 3 und 4.

1 Montageoptionen.

2 Geliefertes Material. Diese Duschwanne kann mit einem Standard- Siphonventil von 90 mm eingebaut werden.

3 Der Boden, auf dem die Duschwanne montiert werden soll, muss vollkommen eben sein. Es sollten keinerlei Nivellierungsstützen verwendet werden.

6 Nivellieren Sie die Duschplatte indem Sie die Basis der Platte auf eine kompakte Sandschicht oder eine schwache Mischung aus Zement und Sand legen. Vermeiden Sie die Benutzung von schrumpfenden Materialien oder das Ausfüllen der Seiten mit festen Materialien.

7 Dehnungsfuge. Die Wandverkleidungen werden über die Duschplatte gelegt, so, dass sie das Ende der Platte um maximal 10 mm überschreitet.

WARTUNG

Verwenden Sie keine Mischungen von Reinigungsmitteln. Verwenden Sie flüssige Reinigungsmittel ohne Ammoniak oder alkoholhaltige Reinigungsmittel.

Vermeiden Sie den Kontakt mit Lacken, Nagellackentferner, organischen Lösemittel, Alkohole, usw.

Benutzen Sie für alle Reinigungsarbeiten stets ein weiches Baumwolltuch.

Nach der Reinigung der Duschwanne, mit klarem Wasser nachspülen, um Reinigerrückstände zu entfernen. Die Rückstände von Seife und Shampoo können die Oberfläche beschädigen. Nach jedem Gebrauch der Dusche, die Wanne gründlich mit Wasser spülen und anschließend mit einem weichen Tuch abtrocknen.

Die kalkhaltigen Ablagerungen können mit einem mit verdünntem Essig oder (vorwiegend warmen) Zitronensaft getränkten weichen Tuch entfernt werden.

CE - MARKT

CE

13

Absara Industrial S.L.

Partida Saloni S/N - 12130 San Juan de Moró (Castellón) SPANIEN

Duschwanne für den Hausgebrauch

Duschwanne Visual

Persönliche Hygiene

EN-14527 - CL 1

hidrobox® by absara

Die Firma ABSARA INDUSTRIAL, S.L. behält sich das Recht vor, jederzeit Änderungen ohne vorherige Ankündigung oder Ersatzpflicht vorzunehmen.