LOM

hidrobox

Pre-installation

H 15

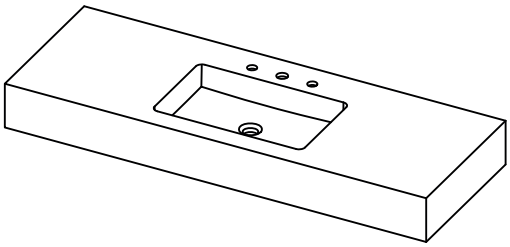

A	455	505
B	240	290
C	85	135

LOM 70

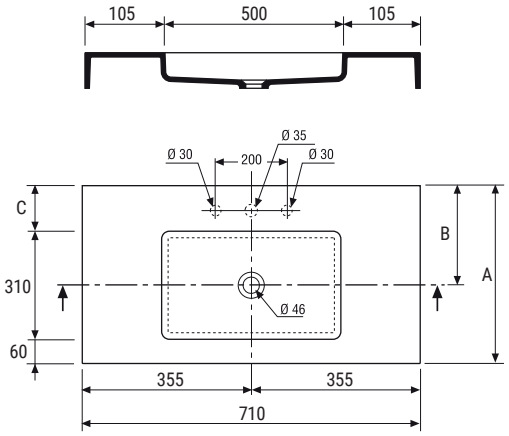

LOM 80

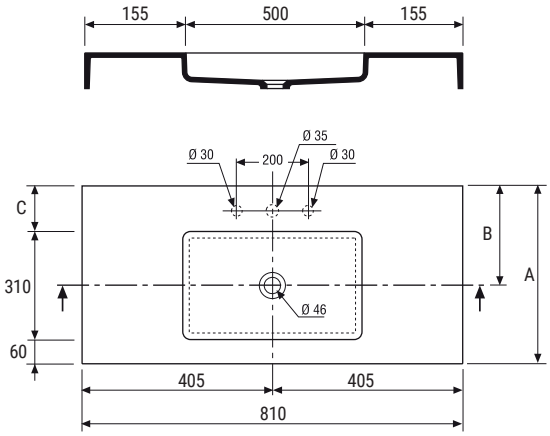

LOM 100

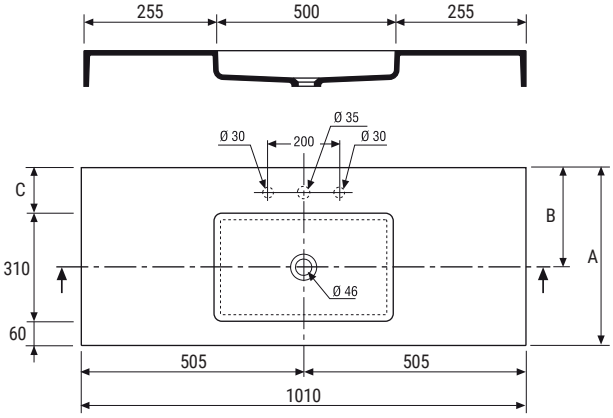

LOM 120

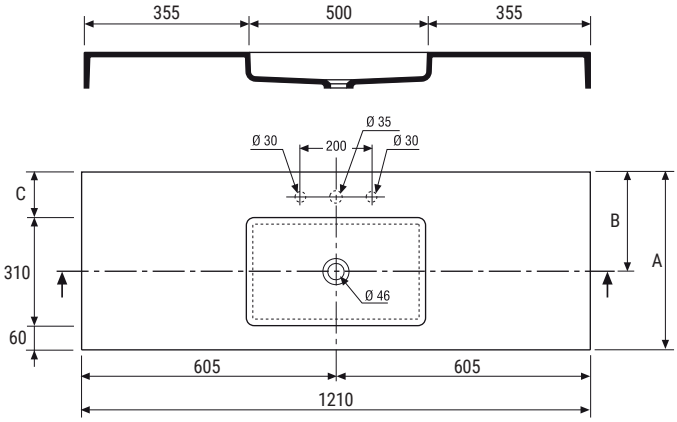

LOM 140

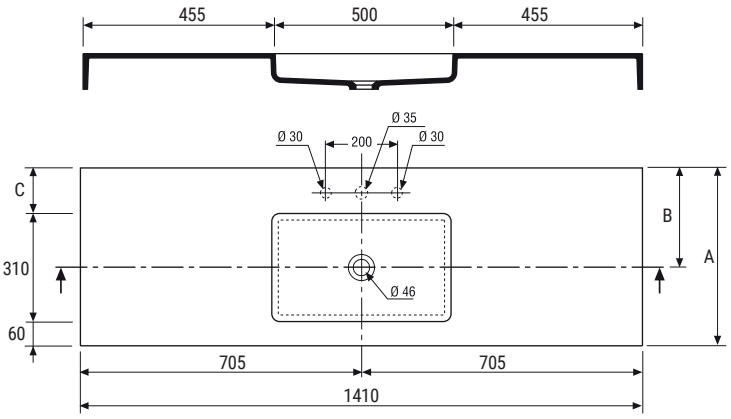

FPI61 0323-01 FR

ABSARA INDUSTRIAL, S.L. se réserve le droit d'apporter toutes les modifications qu'elle jugera opportune sans obligation de préavis ou de remplacement.
Partida Saloni s/n. 12130 San Juan de Moró. Castellón (SPAIN).

LOM

hidrobox

Pre-installation

H 1,2

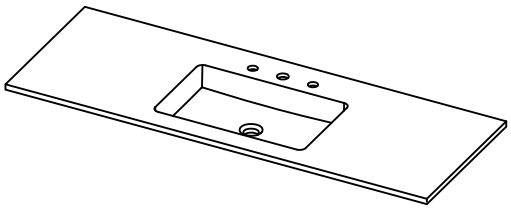

A	455	505
B	240	290
C	85	135

LOM 70

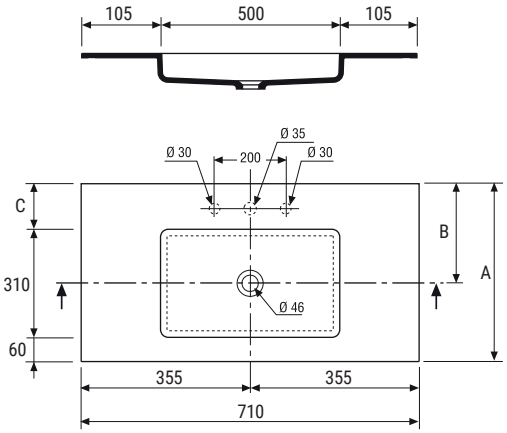

LOM 80

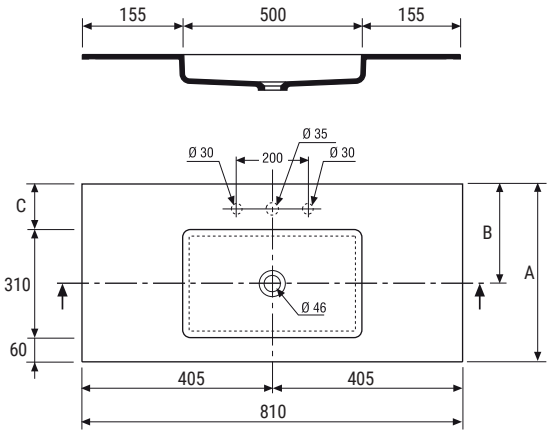

LOM 100

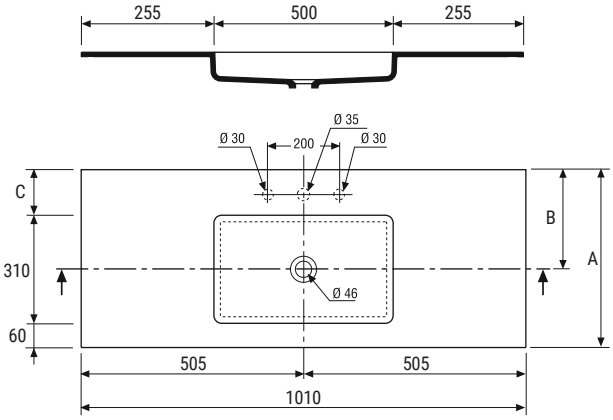

LOM 120

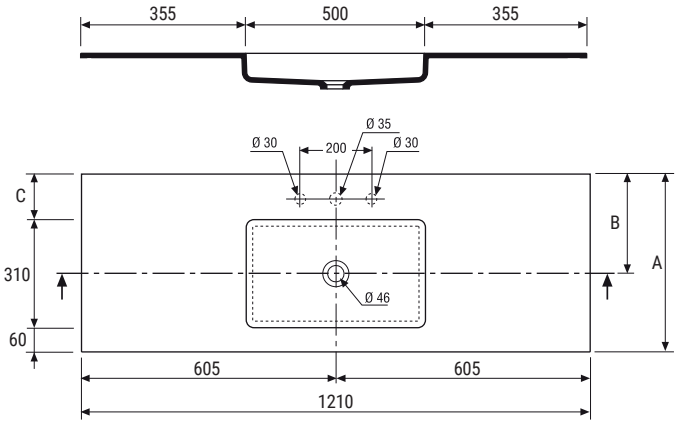

LOM 140

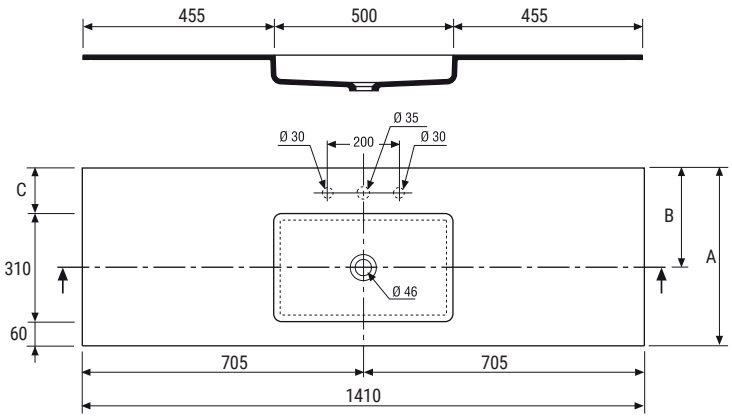

FP151 0323-01 FR

ABSARA INDUSTRIAL, S.L. se réserve le droit d'apporter toutes les modifications qu'elle jugera opportune sans obligation de préavis ou de remplacement.
Partida Saloni s/n. 12130 San Juan de Moró. Castellón (SPAIN).

LOM

hidrobox

Installation

Supports

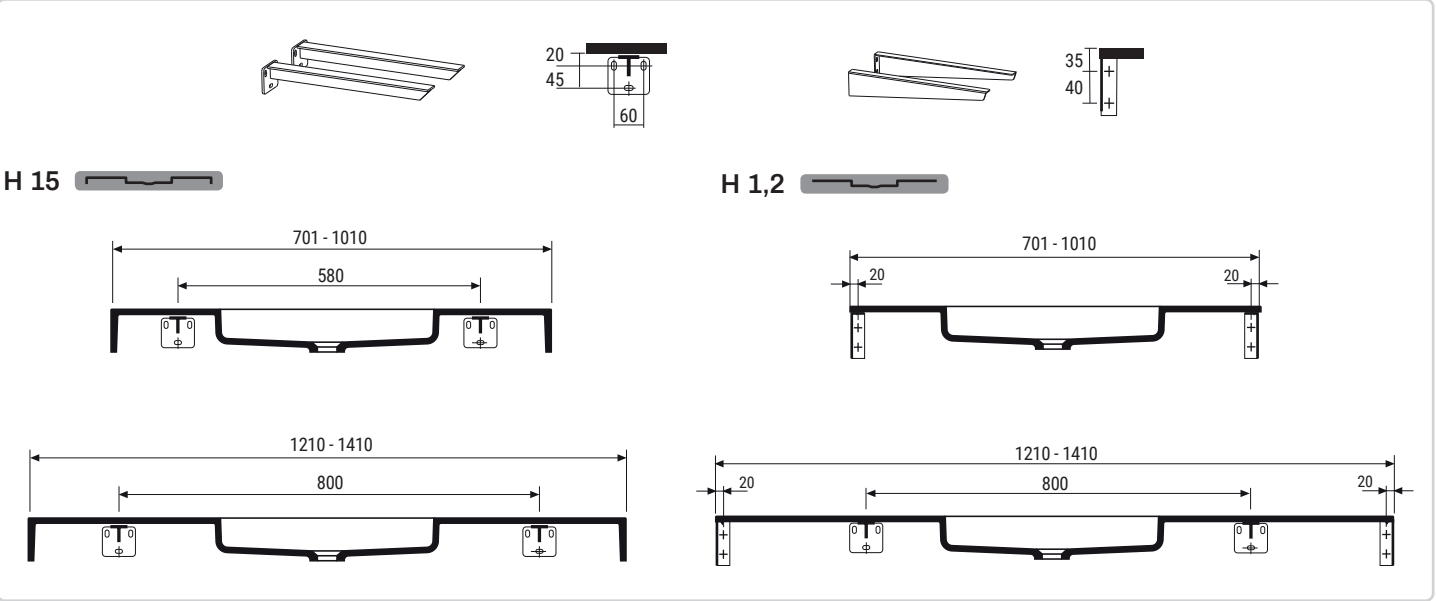

1

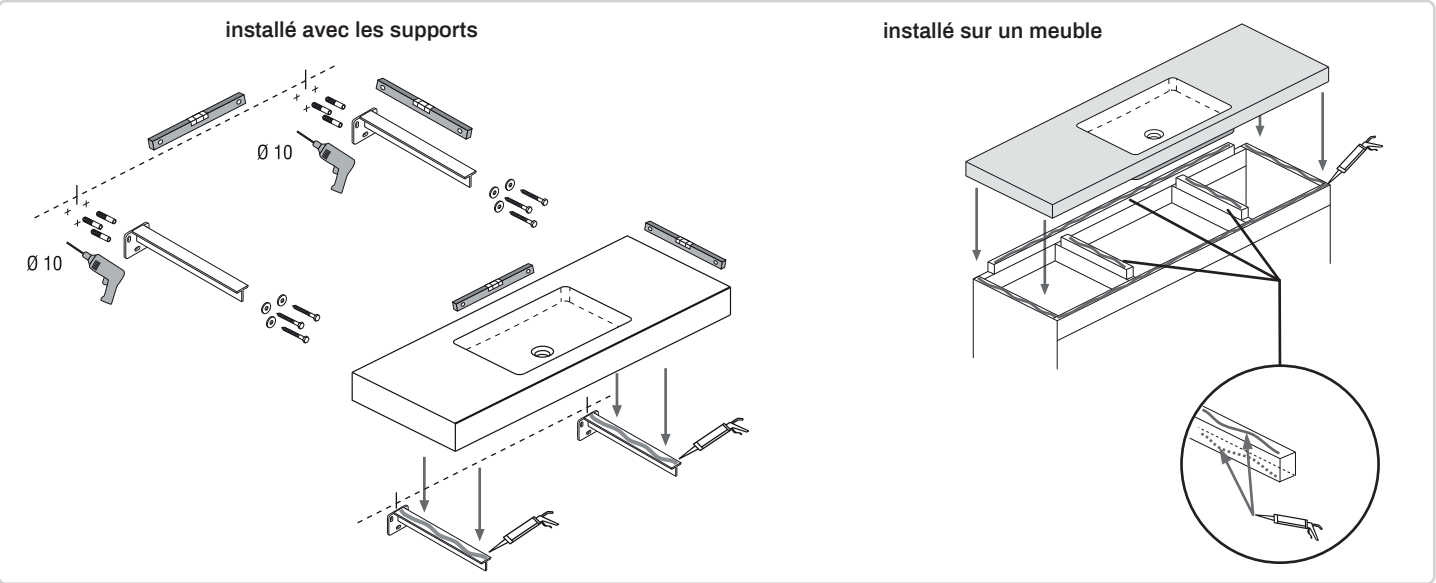

2

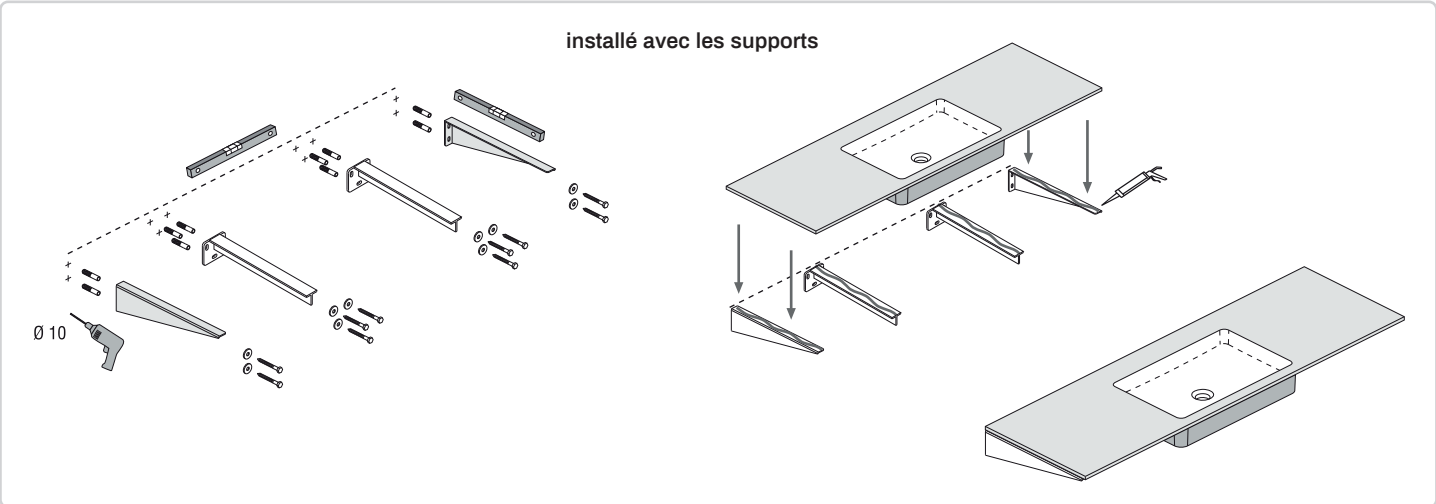

FP151 0323-01 FR

ABSARA INDUSTRIAL, S.L. se réserve le droit d'apporter toutes les modifications qu'elle jugera opportune sans obligation de préavis ou de remplacement.

Partida Saloni s/n. 12130 San Juan de Moró. Castellón (SPAIN).

Installation

3

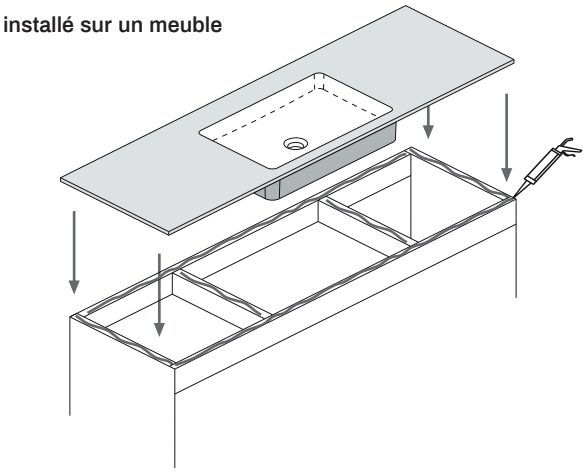

Colles et autres

(Fourni par Hidrobox)

Mastic silicone monocomposant

Cartouche de 310 ml

ABSARA INDUSTRIAL, S.L. se réserve le droit d'apporter toutes les modifications qu'elle jugera opportune sans obligation de préavis ou de remplacement.
Partida Saloni s/n. 12130 San Juan de Moró. Castellón (SPAIN).